Frühjahrs-Aktion

PIG AUSTRIA

pig.at

19.02.- 30.04.2024

Madenmittel Cyracid 2.0 15 kg

Gieß-und Streumittel gegen Fliegenmaden
Cyracid 2.0 ist ein hochwirksames Madenbekämpfungsmittel zur Behandlung der Fliegenbrutplätze, wie z.B. im Mist oder Tiefstreulager. Es verhindert die Entwicklung der Fliegen im Madenstadium und erreicht einen nachhaltigen Bekämpfungserfolg. **Wirkstoff: 2 % Cyromazine**

7001-00-00	15 kg	~~199,00 €~~ 166,00 €
	4 x 15 kg	159,00 €
	6 x 15 kg	154,00 €

WIRKSTOFFGRUPPE 1

streichen sprühen vernebeln

Fliegentod B 2.000

Konzentrat wird 1:20 mit Wasser verdünnt und mit der Rückenspritze ausgebracht oder 1:10 verdünnt und vernebelt, wobei 10 % des Wassers durch einen Nebelträgerstoff ausgetauscht werden. Das heißt, **für die Rückenspritze:** 50 ml B 2.000 in 1 l Wasser, **für das Nebelgerät:** 50 ml B 2.000 in 450 ml Wasser plus 50 ml Nebelträgerstoff. Fliegentod B 2.000 ist ein natürliches, schnell wirksames Fliegenbekämpfungsmittel. **Wirkstoff: Pyrethrum. 1 Dose: 250 ml (reicht für ca. 2.500 m²)**

71782-00-00	250 ml	~~36,90 €~~ 32,90 €

Fliegenrolle

PIG Hammerpreis

- die Klebefläche ist nach Wunsch ausziehbar
- durch den mitgelieferten Halter ist eine einfache Montage möglich
- mit attraktivem Lockstoff.

Produktmaße: 10 m Länge und 30 cm Breit

71618-00-00	1 Stk	~~12,90 €~~ 10,90 €
JUMBO PACK	ab 24 Stk	9,90 €

reicht für 5.000 m²

Qualitäts BestFarm produkt

Best Farm Larven Ex 50

Das wasserlösliche Pulver-Konzentrat Larven Ex 50 ist das wirtschaftliche Mittel zur Bekämpfung von Fliegenlarven in Tierställen. Der spezifische Wachstumshemmer des Larven Ex 50 unterbricht die Entwicklung von der Fliegenlarve (Made) zur Fliege. **Anwendung:** • Aufwandmenge: 1 g/m² Fliegenbrutstätte • Gießkanne: 10 g in 10 l Wasser auf 10 m² ausbringen • Rückenspritze: 10 g in 3 l Wasser auf 10 m² ausbringen. **Wirkstoff: Cyromazin 50 %. 1 Eimer: 5 kg**

71766-00-00	5 kg	~~549,00 €~~ 499,00 €
	3 x 5 kg	449,00 €

Schlupfwespe

Die Schlupfwespen sind geeignet für Festmist und Tiefstreu. Diese sind am Rand der Stallungen auszustreuen. Die Wespen bitte vor Sonnenlicht und Feuchtigkeit schützen. Die Vermehrung der Schlupfwespe ist nicht so stark wie die der Stubenfliege, daher sind mehrere Ansiedlungen der Wespe angebracht. Der Abstand des Aussetzens sollte ca. 2 - 3 Wochen betragen. Eine Einheit Schlupfwespe reicht für ca. 100 m² Stallfläche.

71615-00-00	1 Pkg	35,90 €
	ab 6 Pkg	33,90 €
	ab 10 Pkg	31,90 €

WIRKSTOFFGRUPPE 1

streichen sprühen vernebe

Mr. Kill 5 Liter

ein sofortwirkendes, gebrauchsfertiges Spritzmittel gegen die Klo und Bartfliege (Abortfliege), Stallfliegen, Bremsen und Mücken sowie kriechendes Ungeziefer wie Kakerlaken, Ameisen, Spinnen usw.

07250-00-00	5 l	~~65,90 €~~ 59,90 €
	3x 5 l	53,90 €

Güllefliege

Die Güllefliege wird unter labortechnischen Bedingungen produziert und im Larvenstadium hygienisch verpackt in Kartons (ca. 12.000 Larven: 1 Pkg) geliefert. Innerhalb von wenigen Tagen entwickelt sie sich dann zur Raubfliege im Stall und frisst die Larven der artverwandten Stallfliegen. Sie siedelt sich in der Schwimmschicht der Gülle unter optimalen Vermehrungsbedingungen an und reduziert den Stallfliegenbestand innerhalb von 1 - 3 Monaten drastisch. Eine Einheit Güllefliege reicht für ca. 100 m² Stallfläche.

71616-00-00	1 Pkg	26,90 €
	ab 6 Pkg	25,90 €
	ab 11 Pkg	24,90 €

Preise inkl. der gesetzl. MwSt.. | Lieferung ab € 200,- netto liefern wir „**Frei HAUS**" ausgenommen Gefahrengut- bzw. Speditionsgüter | Es gelten unsere Allgemeinen Geschäftsbedingungen. | Alle Angaben ohne Gewähr. | Druckfehler vorbehalten.

PIG Austria GmbH
Waldstraße 4, A-4641 Steinhaus

OÖ / Steinhaus
Mo - Fr 6:00 - 13:00 Uhr
0 72 42 / 27 88 4
0 72 42 / 27 88 44 0

NÖ / Hohenwarth
Mo - Mi 6:30 - 13:00 Uhr
Fr 6:30 - 13:00 Uhr
0 29 57 / 44 6

ST / Gleisdorf
Mo - Fr 6:00 - 13:00 Uhr
0 31 12 / 35 22
0 31 12 / 35 22 - 79 51

Anti-Germ® AGACREAM

Flüssiger, alkalischer Schaumreiniger für Edelstahl Equipment in der Landwirtschaft, zur alkalischen Schaumreinigung von stark organisch verschmutzten Böden, Fliesen sowie Anlagen aus Edelstahl, Transportbändern und alkalifesten Kunststoffen.

Wirkungsweise: Löst Fette und Proteine hervorragend • ANTI-GERM® AGACREAM bildet einen stabilen Schaum. Inhaltsstoffe: Alkalien, Komplex- bildner, Oberflächenaktive Substanzen

7098-00-00	25 kg	~~99,90 €~~ 89,90 €
	3 x 25 kg	79,90 €

AGACID

AGACID ist ein Formaldehyd- und QAV-freies Breitband Desinfektionsmittel auf Basis von organischer Säure und verfügt über eine kombinierte bakterizide, viruzide sowie fungizide Wirkung. Es wirkt schnell und zuverlässig auf allen säurebeständigen Oberflächen und kann gut bei niedrigen Temperaturen eingesetzt werden. AGACID verursacht keine Probleme in Biogasanlagen. **Schweine:** Schweinepest, Salmonellose, Dysentrie, Parvovirus, Enterotoxämie, PCV2, Aujeszkysche Krankheit, Schweinerotlauf, PIA, APP, PRRS, MKS, Schnüffellkrankheit, Mycoplasmose, Pateurellose, Influenza, Clostridiose, u. a. **Wirkstoff: Ameisensäure**

Einsatzmenge 2%

7242-00-00	10 kg	~~139,00 €~~ 129,00 €
	3 x10 kg	109,00 €

Calgonit Sterizid F30 (20 kg)

Calgnit Sterizid F 30 ist ein hochwirksames Flächendesinfektionsmittel mit einem breiten antimikrobiellem Wirkungsspektrum. Zusätzlich kann das Produkt auch für Klauenbäder verwendet werden.

Zusammensetzung: Formaldehyd, Mehtanol

Oberflächentemperatur: 20 °C

Dosierung:

- Stalldesinfektion: 2,5 %
- Werkzeuge: 2,5 %
- Schuhe: 1,0 %
- Klauenbad: 2,0 - 4,0 % 8,0 % (akute Fälle)

Wirkstoff: Formaldehyd

70124-00-00	3 x 20 kg	~~89,89 €~~ 69,90 €

Calgonit Sterizid Ecokok (10 kg)

Calgonit Sterizid Ecokok ist ein hochwirksames Flächendesinfektionsmittel, das speziell für den Einsatz in der Intensivtierhaltung, Besamungsstationen und Versuchstierstallungen entwickelt wurde. Es zeichnet sich durch seine hohe Wirksamkeit und gute Materialverträglichkeit aus.

Zusammensetzung: Chlorkresol, Propionsäure, anorganische Säure

Dosierung: Kokzidien: 2,5 %, Einwirkzeit: 120 min.

Spulwurmeier: 2,5 %, Einwirkzeit: 120 min.

Anwendungstemperatur: 10°C - 20°C

Wirkstoff: Chlorkresol

VPE: 10 kg

70130-00-00	1 Stk	~~199,00 €~~ 169,00 €

Agacid Forte

Verbessertes Hochleistungsdesinfektionsmittel

- vollständig formaldehydfrei
- zur Verbesserung der Produktionshygiene
- kein Kältefehler, ab +4° C geprüft wirksam

Sicher wirksam gegen Salmonellen, Dysenterieerreger, behüllte und unbehüllte Viren, Bakterien und Pilze. Im belegten Stall einsetzbar.

Dosierung, Herstellerangaben: 2 %

Wirkstoff: Glutardialdehyd

1 Kanister: 10 kg

DVG gelistet

70099-00-00	10 kg	~~119,00 €~~ 109,00 €
	3 x 10 kg	99,90 €

Wirksam auch gegen Kokzidien

Agacid 5+

Das saure, flüssige, hochstabilisierte Desinfektionsmittel zum Aufschäumen auf Basis von Peressigsäure. Es wirkt zuverlässig gegen Viren, Pilze und Bakterien. AGACID 5+ verfügt über eine schnelle Wirksam- sowie Abbaubarkeit und kann optimal bei niedrigen Temperaturen sowie üblichen Wasserhärten eingesetzt werden.

Dosierung, Herstellerangaben: Bakterien

(1 %), Viren (1,5 %), Pilze (2 %)

Wirkstoff: Peressigsäure (50 g/kg)

1 Kanister: 10 kg

70013-00-00	10 kg	~~119,00 €~~ 99,99 €
	3 x 10 kg	89,90 €
	5 x 10 kg	79,90 €

AGACID AKTIV

Ist ein Konzentrat auf Basis von Peressigsäure und Wasserstoffperoxyd zur Reinigung und Desinfektion von

Haltungs und Stalleinrichtungen. Wirkt zuverlässig gegen Bakterien, Viren und Schimmelpilze, isst auch bei niedrigen

Temperaturen effektiv. Nicht korrosiv auf Aluminium, Nickel, Chrom, Stahl und verzinktem Eisen.

Agacid Aktiv auf die feuchten Oberflächen aufbringen.

Für Biobetriebe geeignet

Anwendung: 0,5%

Wirkstoff: Peressigsäure

VPE: 10 kg

07231-00-00	10 kg	~~119,00 €~~ 99,90 €

Calgonit Sporexalin

Calgonit Sporexalin ist ein flüssiges, oxidative wirkendes und kein schaumbildendes Desinfektionsmittel für Rohrleitungen.

Dosierung:

Grundsanierung: 2 - 3 %, Einwirkzeit: 6h

permanente Desinfektion: 0,01 - 0,015 % (100 - 150 ml / 1.000 l)

Wirkstoff: Wasserstoffperoxid

VPE: 25 kg

70131-00-00	25 kg	~~79,90 €~~ 69,90 €

Biozide vorsichtig verwenden. Vor Gebrauch stets Etikett und Produktinformation lesen.

Top Qualität: Alle Kurbelwellenpumpen mit Edelstahlventilen, Messingkopf und Kerramikkolben.

PW-C85 D2017 P-T

200 bar, 1.000 l/h

1 Stk ~~2.990,00 €~~
2.490,00 €

PW-C85 2021 P-T

200 bar, 1.260 l/h

1 Stk ~~3.490,00 €~~
2.699,00 €

NEU: Teleskoplanze

Neue professionelle Teleskoplanzen mit integrierter HD-Pistole ST-602 und innengeführtem Hochdruckschlauch für die einfache Reinigung von schwer erreichbaren Stellen, z.B. Decken, Fassaden

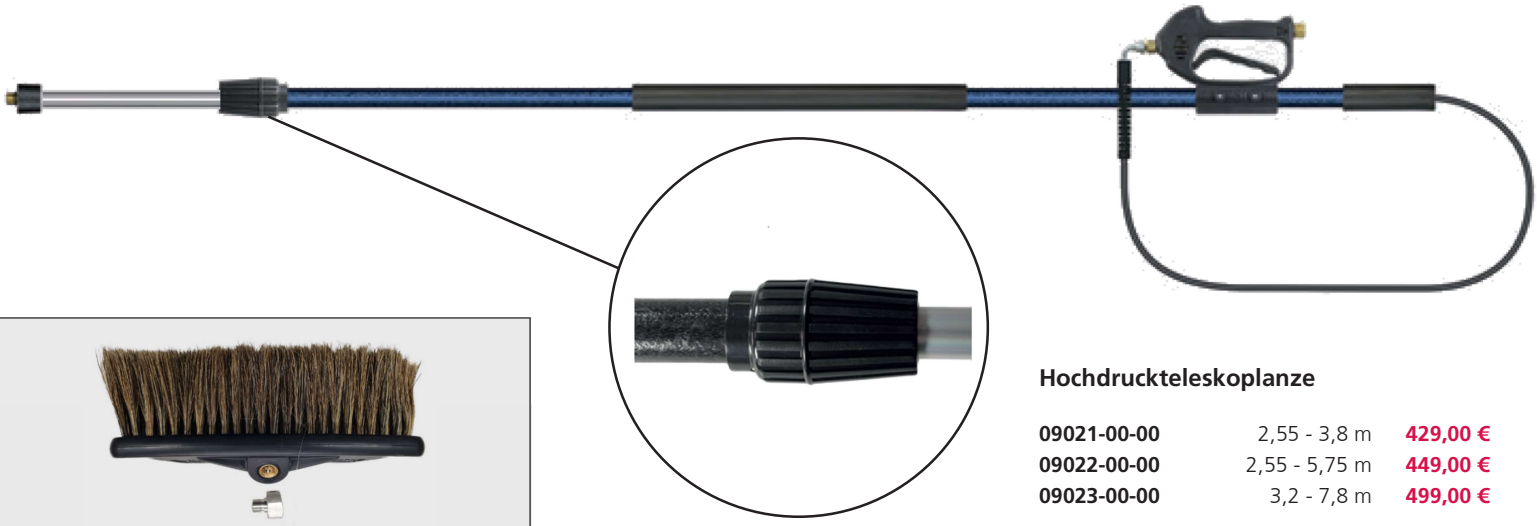

Waschbürste für Teleskoplanze

09024-00-00	1 Stk	**129,00 €**

Hochdruckteleskoplanze

09021-00-00	2,55 - 3,8 m	**429,00 €**
09022-00-00	2,55 - 5,75 m	**449,00 €**
09023-00-00	3,2 - 7,8 m	**499,00 €**

Reinigungszubehör

Hochdruckreiniger Spritzpistole 22 x 1,5 AG x 22 x 1,5 AG

75537-00-00		1 Stk	~~79,90 €~~ 74,90 €

Hochdruckreiniger Spritzpistole IG 3/8 + KEW Kuppl

Besonders ergonomisch geformte Spritzpistole für langes, angenehmes Arbeiten.

75538-00-00		1 Stk	~~89,90 €~~ 84,90 €

Pendeldüse für MBH 1.800

73906-00-00		1 Stk	329,00 €

Doppellanze 1.000 mm

70332-00-00	1.260 l	1 Stk	199,00 €
73777-00-00	1.800l l	1 Stk	199,00 €
70333-00-00	2.400 l	1 Stk	199,00 €

HD-Düse Dreckfräser für

73773-00-00	1.260 l	1 Stk	169,00 €
73731-00-00	1.500 l	1 Stk	169,00 €
73724-00-00	1.800 l	1 Stk	169,00 €
73714-00-00	2.400 l	1 Stk	169,00 €

Rohrreinigungsdüse rotierend 21 l/min

73770-00-00	21l/min	1 Stk	49,90 €
73771-00-00	30l/min	1 Stk	49,90 €
73772-00-00	40l/min	1 Stk	49,90 €

Hochdruckschlauch 3/8 AG

30482-00-00	Länge: 10 m	1 Stk	99,90 €
30483-00-00	Länge: 15 m	1 Stk	119,00 €
30484-00-00	Länge: 20 m	1 Stk	159,00 €
30485-00-00	Länge: 25 m	1 Stk	199,00 €
30486-00-00	Länge: 30 m	1 Stk	219,00 €
30487-00-00	Länge: 35 m	1 Stk	239,00 €

Trogsauger Speedy

73849-00-00		1 Stk	359,00 €

Desinfektionsspritze System II

Maßeinheiten: Wasserdruck: mind. 3 - 5 bar

Fassungsvermögen: 3 l

VPE: 1 Stk.

70340-00-00		1 Stk	~~104,00 €~~ 94,90 €

Schaumlanze

Schaumlanze inkl. 2 Litertank und einem außen verstellbarem Regelventil von 1 bis 10.

Anschluss: 3/8" AG

Für alle Hochdruckreiniger bis 25 l/min geeignet.

Zur Verwendung des KEW Kupplungsnippel muss Artikel 7.5536-00-00 mitbestellt werden.

70229-00-00		1 Stk	~~79,90 €~~ 69,90 €

Schachtwäscher MB 20 - 30 l

73868-00-00		1 Stk	379,00 €

Schutzstiefel Noramax Safety S5

Material: Elastopan

Komfort: Kälteisolierend bis - 20° C

Sicherheitsnorm: ISO2.0.345:2.011.S5.Cl.SRC

Farbe: grün

Größe: 36 - 49

20227-##-##		1 Pa	~~64,90 €~~ 54,90 €

Opti Wash Reinigungs- und Schutzoverall

Mit seinem strapazierfähigen Material eignet er sich insbesondere für raue und dauerhafte Arbeiten in der Landwirtschaft. Die Nähte sind wasserdicht abgeklebt und der Reißverschluss vorne durch eine extra Knopfleiste geschützt. Die dicht schließenden Ärmelbündchen und auch der doppelte Beinabschluss, der das Tragen in und über den Stiefeln ermöglicht, sorgen dafür, dass kein Wasser eindringen kann und alles trocken und sauber bleibt.

Größen: S - 4XL

20149-00-##	S	1 Stk	~~109,00 €~~ 99,00 €

Oberlenkerkugel gehärtet Kat 2/2
75495-00-00 1 Stk 5,99 €

Oberlenkerkugel gehärtet Kat 3/2
75496-00-00 1 Stk 7,99 €

Oberlenkerkugel gehärtet 3/3
75497-00-00 1 Stk 5,99 €

Unterlenkerkugel gehärtet Kat 2/2
75491-00-00 1 Stk 5,99 €

Unterlenkerkugel gehärtet Kat 3/2
75492-00-00 1 Stk 6,49 €

Unterlenkerkugel gehärtet 3/3
75498-00-00 1 Stk 6,49

Unterlenkerkugel mit Fangprofil Kat 2/2
75493-00-00 1 Stk 10,90 €

Unterlenkerkugel mit Fangprofil Kat 3/2
75494-00-00 1 Stk 13,90 €

Unterlenkerkugel mit Fangprofil Kat 3/3
75499-00-00 1 Stk 13,90 €

Profil Trennscheibe für Metall 230 mm

1 Packung: 25 Stück
74315-00-00 1 Pkg 59,90 €

Rundumleuchte mit Magnetfuß

Das widerstandsfähige Gehäuse in kompakter Bauform, die Lichthaube ist aus besonders schlagfestem Kunststoff und 24 LEDs zeichnen die Rundumleuchte aus.

- integrierter Verpolungsschutz
- für 12 Volt und 24 Volt Bordnetz
- Temperaturbereich: - 30° C bis +50° C
- Schutzart IP56
- EMV-verträglich gemäß EC95/54

Auf drei verschiedene Leuchtmodi einstellbar:

- Modi 1 - rotierende Lichtfunktion
- Modi 2 - Doppelblitzer
- Modi 3 - 6-fach Blitzer

74716-00-00 1 Stk 29,90 €

Batterieladegerät 12 V / 24 V - 30 A

Mit diesem Batterieladegerät laden Sie jede 12 Volt Batterie schnell und zuverlässig auf. Das Ladegerät verfügt über eine Ladespannung von 30 Ampere und ist ausgelegt für sämtliche Starterbatterien mit 30 - 380 Ah. Durch die kraftvolle Starthilfeleistung von 250 Amper, können Sie Ihr Fahrzeug trotz komplett entladener Batterie sofort starten. Zum Schutz vor Überladungen durch Verpolung oder Ladeklemmenkurzschluss, hat das Ladegerät einen Sicherungsautomat.

74631-00-00 1 Stk 199,00 €

CEE Adapter 16 A auf Schukosteckdose 230 V

75046-00-00 1 Stk 24,90 €

CEE Adapter 16 A auf Schukosteckdose 230 V (1,5 m)

75047-00-00 1 Stk 24,90 €

CEE Stromstation 16 A (2 m)

Die robuste Stromstation mit 2 m Gummi-Neopren Kabel eignet sich ideal für den Industrie- und Handwerksbereich. Der Baustromverteiler kann aufgrund seiner Schutzart IP44 und seiner Kabelqualität dauerhaft in Außenbereichen genutzt werden (fremdkörper- und spritzwassergeschützt) und lässt sich bei Bedarf außerdem ganz einfach an einer Wand aufhängen. **Länge: 2 m**

75048-00-00 1 Stk 79,90 €

CEE Stromstation 32 A

Der kompakte Gummi-Stromverteiler in der Farbe schwarz und 2 m Kabel besticht durch seine Qualität und Sicherheit in allen Bereichen. Zudem überzeugt er durch seine Beständigkeit: Öle, Fette, Benzin oder Säuren können ihm nichts. **Länge: 2 m**

75049-00-00 1 Stk 269,00 €

Garant CEE Kabeltrommel 20 m 16 A

Die Garant Industrie-/Baustellen-Kabeltrommel mit **20 m Kabellänge** in der Farbe blau überzeugt durch ihre Qualität und Sicherheit in allen Bereichen. Sie eignet sich ideal für den Baustelleneinsatz und den Einsatz im Freien. Der Innovative Tragegriff "cablepiot" für die perfekte Kabelführung, durch Pendeln auf beiden Seiten.

- gemäß EN 6.1316
- Schutzart IP44
- gemäß EN 6.1316
- Schutzkontakt-Steckdosen auf getrennten Phasen verteilt
- Kabelbezeichnung H07RN-F 5G2,5
- Kabelqualität Gummi-Neopren
- Kabelfarbe: schwarz
- Trommeldurchmesser: 320 mm

74816-00-00 1 Stk 209,00 €

TRAKTORZUBEHÖR

Caramba Super Multifunktions-spray

- Rostlöser, Schmiermittel, Kontaktspray, Korrosionsschutz, Reiniger
- sehr gute Schmiereigenschaften
- hohe Feuchtigkeitsverdrängung
- Temperaturbeständig von - 40° C bis +180° C
- ohne Feststoffe, silikonfrei, keine Verharzung
- effizienter Schutz vor Störungen durch Feuchtigkeit und Korrosion
- gutes Kriechvermögen

1 Kanister: 5 l

74352-00-00	5 l	~~59,90 €~~ 49,90 €

Caramba Rostlöser MoS2

1 Dose: 500 ml

74350-00-00	500 ml	~~7,49 €~~ 6,99 €
JUMBO	12 x 500 ml	6,49 €

Caramba Bremsenreiniger intensiv

1 Dose: 500 ml

74356-00-00	500 ml	~~4,99 €~~ 4,49 €
JUMBO PACK	12 x 500 ml	3,99 €

Caramba Silikon-Spray NSF Zulassung

1 Dose: 500 ml

74355-00-00	500 ml	~~13,90 €~~ 11,90 €
JUMBO PACK	**12 x 500 ml**	9,99 €

Mehrzweckfett EP Blau

400 Gramm Standardkartuschen.

73747-00-00	400 g	~~6,99 €~~ 6,49 €
JUMBO PACK	24 Stk	5,99 €

Mehrzweckfett Hellfarbig

einsetzbar zur Gleit- und Wälzlagerschmierung bei normalen Belastungen

73719-00-00	400 g	~~3,99 €~~ 3,49 €
JUMBO PACK	24 Stk	2,99 €

Wandrollenhalter für Putzpapierrolle

Rolle im Lieferumfang nicht enthalten.

74481-00-00	1 Stk	49,90 €

Putzpapierrolle Maxi blau - Doppelpack

1 Packung: 2 Stück

74424-00-00	1 Pkg	~~34,90 €~~ 29,90 €

Caramba Pumpsprüher 1 l

Optimal für Multifunktionsspray

Unsere Empfehlung:

kombinieren mit **Art. Nr. 74352-00-00**

74351-00-00	1 Stk	~~34,90 €~~ 29,90 €

Multifunktions-Trichter 2 in 1

Trichter mit 1,2 l Fassungsvermögen aus Polypropylen
Zubehör: flexibler Ausgießer, 340 mm • transparenter Schlauch, 600 mm

75172-00-00	1 Stk	15,90 €

Agrimat Maschinenreiniger

Der alkalische, antistatische Maschinen- und Gerätereiniger ist bestens zur bürstenlosen Reinigung von, Traktoren, Erntemaschinen, LKW`s und PKW`s geeignet. Agrimat besitzt eine sehr gute Reinigungswirkung gegen harzige und stärkehaltige Verschmutzungen. Löst leicht organische Verschmutzungen, Anhaftungen von Gülle und Insekten, Dieselöl und Ruß. Es hinterlässt dabei einen Glanzfilm und hat bei korrekter Anwendung und Originallackierung keinen Einfluss auf Glanz und Farbintensität.

1 Kanister: 24 kg

74516-00-00	24 kg	~~129,00 €~~ 99,00 €

Öl Auffangwanne Kunststoff 15 l

75156-00-00	1 Stk	19,90 €

Fettpresse Einhand

Druckleistung bis 400 bar. Serienmäßige Ausführung: Gummipanzerschlauch mit Stahlgeflechteinlage. Profifettpresse für den harten Dauereinsatz

73718-00-00	1 Stk	~~54,90 €~~ 49,90 €

Spezialkupplung für Fettpressen

Spezielles Handhebelsystem mit Schnellkupplung verbindet die Kupplung Schmiernippel und stellt eine leckagefreie Verbindung her.

73720-00-00	1 Stk	~~32,90 €~~ 29,90 €

Qualitäts BestFarm produkt

in der Praxis bewährt

Handreinigung Hands-Clean

Handwaschpaste mit Reibekörper. Durch den Zusatz von hochwertigen Pflegekomponenten werden Ihre Hände zusätzlich gepflegt.

74451-00-00	3 l	~~15,90 €~~ 13,90 €
74450-00-00	10 l	~~36,90 €~~ 32,90 €

Raillye Overall eco

Größen: 44 - 66

20297-##-##	1 Stk	32,89 €

ABVERKAUF
- nur noch Restgrößen verfügbar-
Solange der Vorrat reicht!

Preise inkl. der gesetzl. MwSt. | Lieferung ab € 200,- netto liefern wir „Frei HAUS" ausgenommen Gefahrengut- bzw. Speditionsgüter | Es gelten unsere Allgemeinen Geschäftsbedingungen. | Alle Angaben ohne Gewähr. | Druckfehler vorbehalten.

PIG Austria GmbH
Waldstraße 4, A-4641 Steinhaus

OÖ / Steinhaus
Mo - Fr 6:00 - 13:00 Uhr
0 72 42 / 27 88 4
0 72 42 / 27 88 44 0

NÖ / Hohenwarth
Mo - Mi 6:30 - 13:00 Uhr
Fr 6:30 - 13:00 Uhr
0 29 57 / 44 6

ST / Gleisdorf
Mo - Fr 6:00 - 13:00 Uhr
0 31 12 / 35 22
0 31 12 / 35 22 - 79 51